Relatório TP03
Pedro Fantin da Silva – cartão 00228481

Título: Multiplexador 2x1

Nome do projeto: pfs_mux2x1

Descrição: Seleciona uma de duas entradas

Símbolo:

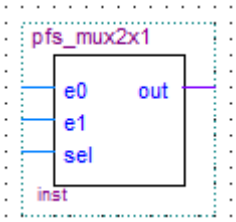

Esquemático(circuito):

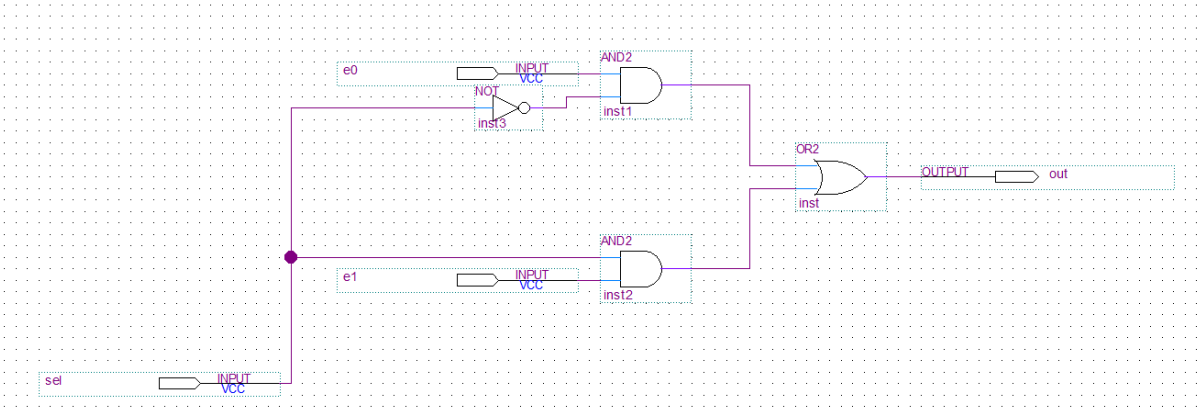

Simulação funcional (formas de ondas):

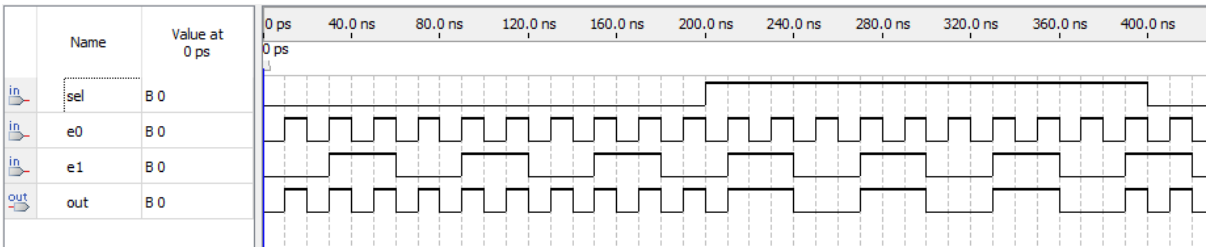

Título: Multiplexador 4x1

Nome do projeto: pfs_mux4x1

Descrição: Seleciona uma de quatro entradas

Símbolo:

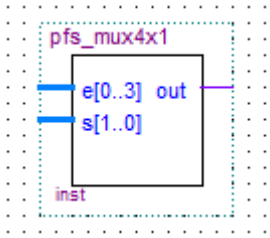

Esquemático(circuito):

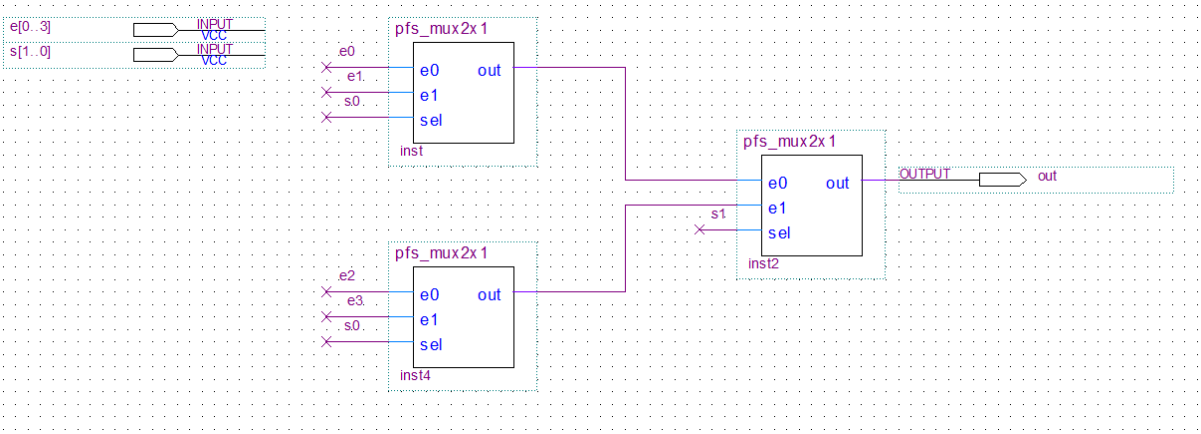

Simulação funcional (formas de ondas):

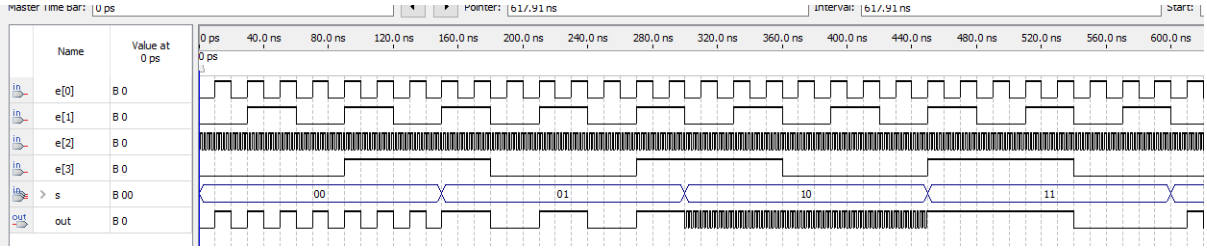

Título: Multiplexador 2x1 8 bits

Nome do projeto: pfs_mux2x1_8bit

Descrição: Seleciona um de dois vetores de 8 bits

Símbolo:

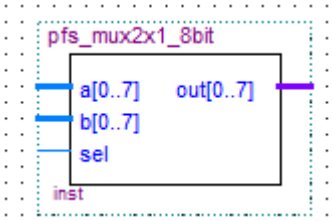

Esquemático(circuito):

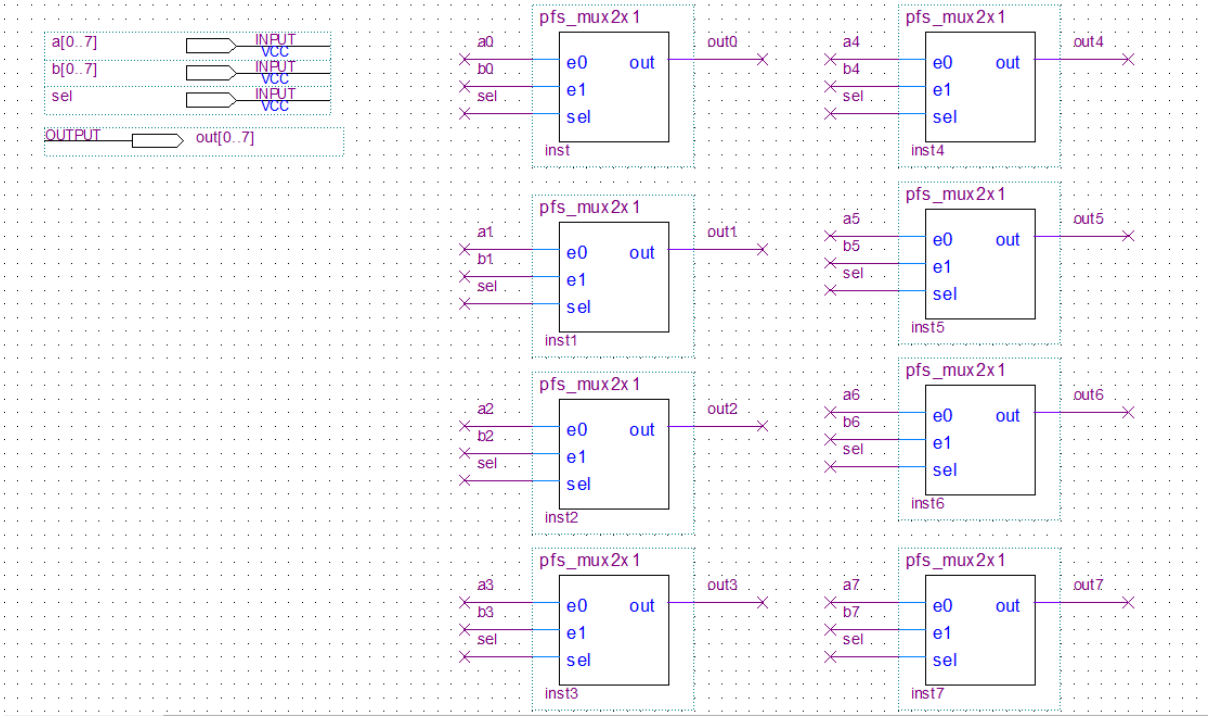

Simulação funcional (formas de ondas):

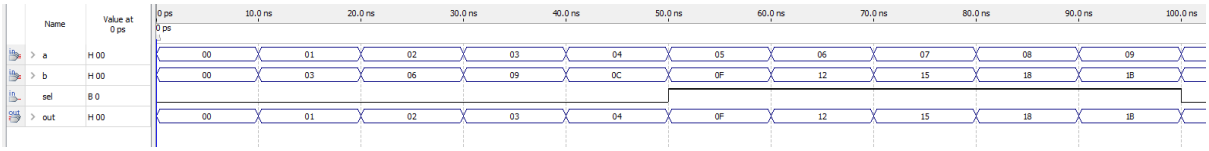

Título: Decodificador 4x16

Nome do projeto: pfs_decod4x16

Descrição: Retorna um vetor 16 bits com uma única saída “1” baseado em 4 bits de entrada

Símbolo:

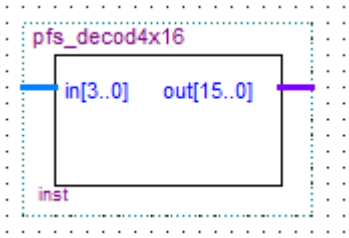

Esquemático(circuito):

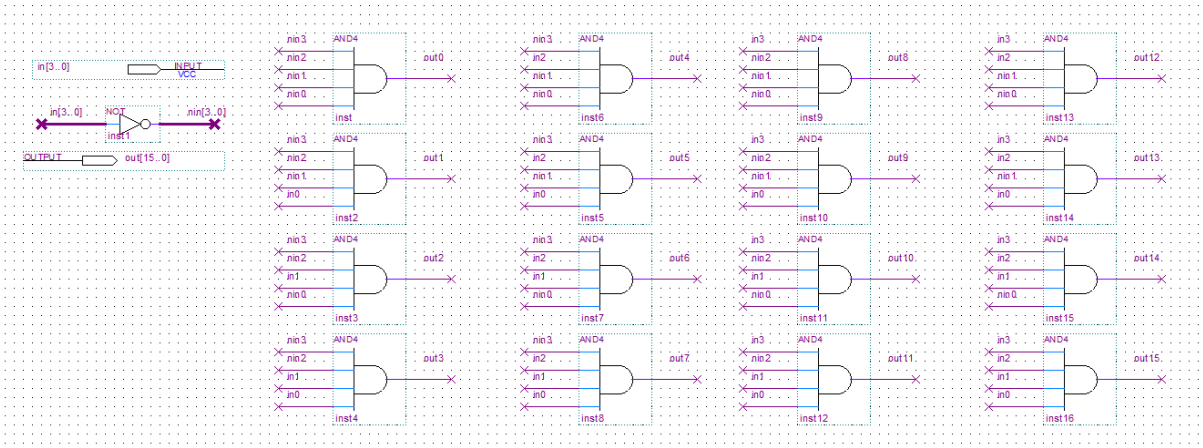
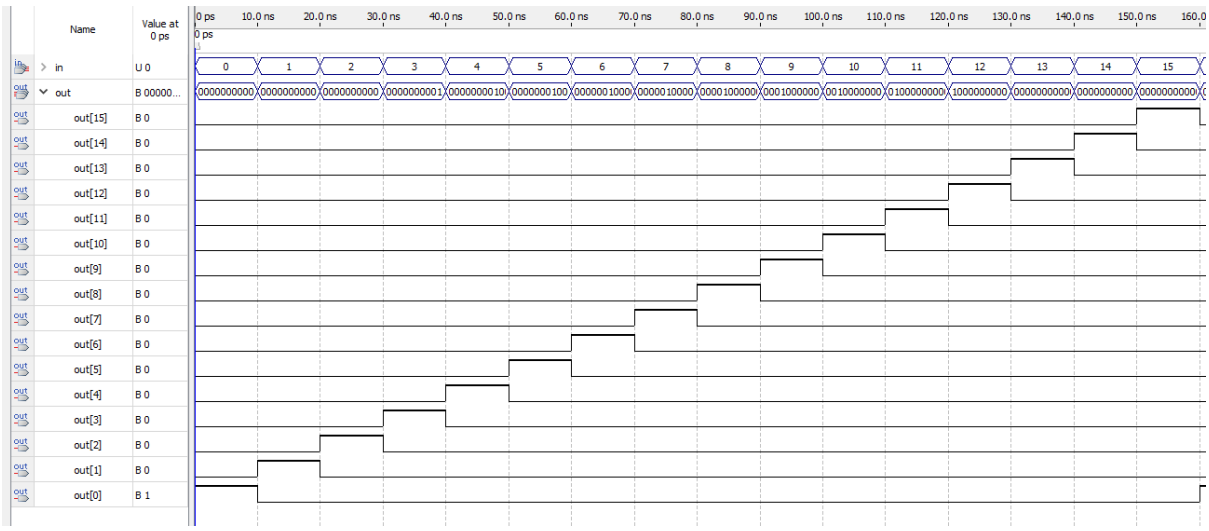
Simulação funcional (formas de ondas):